FORD TRANSIT 2.0 TDCI L3H2 Airco

Предметный номер	307134
Вид	Фургон
Спецификация	Закрытый фургон
Год регистрации	2022 / 01
Пробег	108 961 км

Номер шасси
WF0EXXTTREMD42287

Техническое

Заметки
L3H2 Airco 130PK Euro6 Xenon 1e

(A15)

Цена € 24750

Kleyn Vans B.V.®
P.O. Box 3
4214 ZJ Vuren
Zeiving 12
4214 KT Vuren
The Netherlands

IBAN: NL32RABO0317847430
SWIFT/BIC: RABONL2U

KvK 11044363
BTW/VAT NL807901337B01

Оснащение

Шасси

Количество осей	2
Конфигурация	4x2
Собственный вес	2 136 кг
Максимальный вес	3 500 kg
Сцепное устройство	√
Колёсная база	375 см
Тип подвески	пружинная подвеска

Кабина

Вид кабины	одиночная кабина
Устройство круиз-контроля	√
Кондиционер	√
Количество подушек безопасности	1
Система помощи при парковке	Передняя и задняя
Электрические стёкла	√
Электрические зеркала	√
Перегородка	√
цвет	черный
Руководство по техническому обслуживанию	√
Зеркала с подогревом	√
Камера заднего вида	√

Ведущий вал

Мощность двигателя	96 кв (130 Л.с.)
Тип топлива	дизель
Евро	6
Тип распространения	Ремённая передача
Вид коробки передач	Механика
Передачи	6
Гидроусилитель руля	√
ABC	√
ASR	√

Кузов

Модель кузова	удлинённый и подвышенный
Длина кузова	339 см
Ширина кузова	172 см
Высота кузова	186 см
Высота погрузочной платформы	62 см
Крайняя высота	173
Съёмный багажник	Нет
Задний затвор	двойная дверь

Сидения

Сидячие места	3
Обивка сидений	ткань

Заметки

Заметки	L3H2 Airco 130PK Euro6 Xenon 1e Eigenaar!

контактная информация

info@kleyn.com
Tel: +31 183 668 444

Лицензии и профессионализм

Kleyn Trucks отделяет себя от своих конкурентов, предлагая эксперта технического обслуживания, безопасности инспекции и ремонта.

Размер

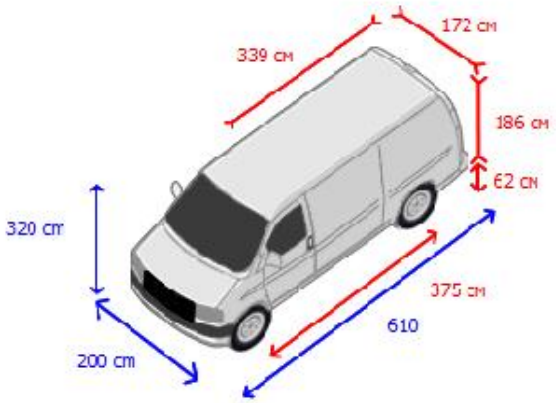

Kleyn Vans B.V.®
P.O. Box 3
4214 ZJ Vuren
Zeiving 12
4214 KT Vuren
The Netherlands

IBAN: NL32RABO0317847430
SWIFT/BIC: RABONL2U

KvK 11044363
BTW/VAT NL807901337B01

Технический раппорт

Шасси

Коды дисплея	●●●●○
электрический	●●●●○

Кабина

Внутренний	●●○○○
Внешние	●●○○○
Рулевая колонка	●●●●○
Подвеска	●●●●○
Шасси	●●●●○
Тормоза	●●●●○

Ведущий вал

Двигатель - В общем	●●●●○
Система охлаждения	●●●●○
Топливная система	●●●●○
Система выхлопных газов	●●●●○
Система смазки	●●●●○
Коробка передач	●●●●○
Сцепление	●●●●○
Привод	●●●●○

Кузов

внутреннего состояния	●●●●○
Внешние состояние	●●○○○

Покрышки / Колёса

Покрышки	●●●●○

Шины и оси

1

Размер шин: 235/65R16,0
спиральная пружина
Дисковые тормоза

2

Размер шин: 235/65R16,0
пружинная подвеска
Дисковые тормоза

контактная информация

info@kleyn.com
Tel: +31 183 668 444

Легенда для проверки отчета

●●●●●	Очень хорошее состояние
●●●●○	Хорошее состояние
●●●○○	Умеренная состояние
●●○○○	Умеренный состоянии
●○○○○	Не отвечает требованиям