FORD TRANSIT 2.0 TDI 130 TREND L2H2

Codice	305537
Tipo	Furgoni
Specifica	Furgone
Anno	2019 / 05
Chilometri	178.838 km

Numero telaio
WF0XXXTTGXKK70196

Condizione tecnica

Osservazioni
L2H2, airco, navi, 2x zijdeur, pdc

(A15)

Prezzo € 13900

Kleyn Vans B.V.®
P.O. Box 3
4214 ZJ Vuren
Zeiving 12
4214 KT Vuren
The Netherlands

IBAN: NL32RABO0317847430
SWIFT/BIC: RABONL2U

KvK 11044363
BTW/VAT NL807901337B01

Attrezzature

Telaio

Nr. assali	2
Configurazione	4x2
Peso massimo	1.109 kg
Pesa tara	2.031 kg
Peso lordo	3.140 kg
Massa non frenato	750 kg
Asse centrale del carico del rimorchio, frenato	2.700 kg
Passo	330 cm
Tipo di sospensione	sospensione balestra

Cabina

Tipo della cabina	cabina corta
Cruise control	√
Aria condizionata	√
Nr. di airbag	1
Assistenza al parcheggio	Anteriore e posteriore
Finestrini a comanda elettrico	√
Retrovisori a comando elettrico	√
Parete divisoria	√
Sistema GPS	√
Colore	Bianco
Guida alla manutenzione	√

Linea di trasmissione

Potenza del motore	96 kW (130 Hp)
Tipo di carburante	gasolio
Euro	6
Tipo di distribuzione	Cinghia di trasmissione
Genre del cambio	Cambio manuale
Numero di marche	6
Servosterzo	√
ABS	√
ASR	√

Sovrastruttura

Lunghezza cassone	297 cm
Larghezza cassone	175 cm
Altezza cassone	184 cm
Altezza pianale	63 cm
Altezza libera	168 cm
Gradino posteriore	√
Imperiale	Nessuno
Porte laterali	2
Porta posteriore	doppia porta

Sedili

Posti	3
Foderame dei sedili	telo

Osservazioni

Osservazioni	L2H2, airco, navi, 2x zijdeur, pdc

Informazioni di contatto

info@kleyn.com
Tel: +31 183 668 444

Esperti ed autorizzati

Kleyn Trucks si differenzia dai suoi concorrenti offrendo servizi di esperti tecnici, ispezioni di sicurezza e di riparazione.

Dimensioni

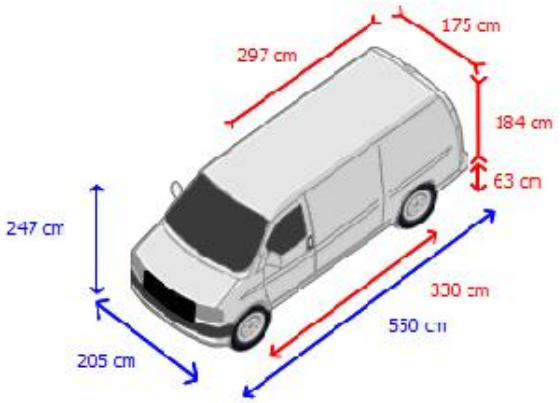

Kleyn Vans B.V.®
P.O. Box 3
4214 ZJ Vuren
Zeiving 12
4214 KT Vuren
The Netherlands

IBAN: NL32RABO0317847430
SWIFT/BIC: RABONL2U

KvK 11044363
BTW/VAT NL807901337B01

Rapporto di ispezione

Telaio

Codici display cruscotto	●●●●○
Elettrico	●●○○○

Cabina

Interno	●●●●○
Esterno	●●○○○
Colonna dello sterzo	●●●●○
Sospensione	●●●●○
Telaio	●●●●○
Freni	●●●●○

Linea di trasmissione

Motore generale	●●●●○
Sistema di raffreddamento	●●●○○
Sistema carburante	●●●●○
Scarico	●●●●○
Impinato di lubrificazione	●●●●○
Cambio	●●●●○
Frizione	●●●●○
Propulsione	●●●●○

Sovrastruttura

Condizione interna	●●●○○
Condizione esterna	●●○○○

Pneumatici/Ruote

Pneumatici	●●●○○

Pneumatici e assali

1

Dimensione pneumatici:
215/65R15,0
molla elicoidale
Freni a disco

2

Dimensione pneumatici:
215/65R15,0
sospensione balestra
Freni a disco

Informazioni di contatto

info@kleyn.com
Tel: +31 183 668 444

Spiegazione per il rapporto di ispezione

●●●●●	Molto buono stato
●●●●○	Buono stato
●●●○○	Stato di conservazione discreto
●●○○○	Stato moderato
●○○○○	Non soddisfa i requisiti