MERCEDES-BENZ SPRINTER 516 L2H2 Airco Mbux

Nº de referencia	309040
Clase	Furgoneta
Especificación	Furgoneta cerrada
Año de la primera	2019 / 01
Kilometraje	233.374 km
Nº del bastidor	
WDB9076531P036698	

Condición técnica

Observaciones

L2H2 Airco Mbux Dubbellucht Trekhaak

(A15)

Precio € 25900

Kleyn Vans B.V.®
P.O. Box 3
4214 ZJ Vuren
Zeiving 12
4214 KT Vuren
The Netherlands

IBAN: NL32RABO0317847430
SWIFT/BIC: RABONL2U

KvK 11044363
BTW/VAT NL807901337B01

Equipamiento

Chasis

Número de ejes	2
Configuración	4x2
Neumáticos gemelos	√
Peso en vacío	3.250 kg
Peso bruto	5.500 kg
Gancho de tiro	√
Distancia entre ejes	367 cm
Tipo de suspensión	Ballestas

Cabina

Tipo de cabina	Cabina individual
Control de velocidad	√
Aire acondicionado	√
Calefacción autónoma	√
Cantidad de airbags	Cantidad de airbags
Ayuda al aparcamiento	Ninguno
Ventanas eléctricas	√
Espejos eléctricos	√
Tabique	√
Navegación por GPS	√
Color	Blanco
Espejos con calefacción	√
Cámara de marcha atrás	√

Línea de conducción

Capacidad del motor	120 Kw (163 Hp)
Combustible	Diésel
Euro	6
Tipo de reparto	Cadena de distribución
Clase de caja de cambios	Manual
Nº de las velocidades	6
Dirección asistida	√
ABS	√
ASR	√

Carrocería

Longitud de la caja	333 cm
Ancho de la caja	177 cm
Altura de la caja	196 cm
Altura del piso de la caja de carga	71 cms
Altura de paso	183 cm
Baca	Ninguno
Puertas traseras	Puerta doble

Asientos

Nº de asientos	2
Revestimientos para asientos	tela
Comodidad del asiento	izquierdo

Observaciones

Observaciones	L2H2 Airco Mbux Dubbellucht Trekhaak 163Pk Euro6!

Neumáticos, llantas

Rueda de recambio	√

Información de contacto

info@kleyn.com
Tel: +31 183 668 444

Reconocimiento y profesionalidad

Kleyn Trucks se diferencia de sus competidores, ofreciendo servicios de expertos técnicos, inspecciones de seguridad y reparación.

Dimensiones

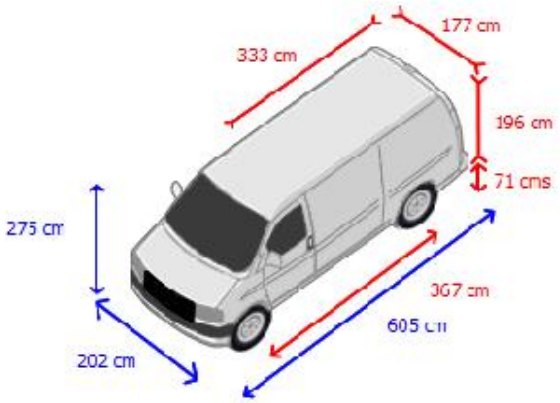

Kleyn Vans B.V.®
P.O. Box 3
4214 ZJ Vuren
Zeiving 12
4214 KT Vuren
The Netherlands

IBAN: NL32RABO0317847430
SWIFT/BIC: RABONL2U

KvK 11044363
BTW/VAT NL807901337B01

Informe de inspección

Chasis

Tacógrafo	●●●●○
Códigos del visualizador	●●●●○
Eléctrico	●●●●○

Cabina

Interior	●●●○○
Externos	●●●○○
Dirección de mandos	●●●●○
Suspensión	●●●●○
Chasis	●●●●○
Frenos	●●●●○

Línea de conducción

Motor en general	●●●●○
Sistema de enfriamiento	●●●●○
Sistema de combustión	●●●●○
Sistema de escape	●●●●○
Sistema de lubricación	●●●●○
Caja de cambios	●●●●○
Embrague	●●●●○
Transmisión	●●●●○

Carrocería

Condición interior	●●●●○
Condición externos	●●●●○

Neumáticos, llantas

Neumáticos	●○○○○

Neumáticos / ejes

1

Dimensión de la llanta:
205/75R16,0
Ballestas
Freno de discos

2

Dimensión de la llanta:
205/75R16,0
Ballestas
Freno de discos

Información de contacto

info@kleyn.com
Tel: +31 183 668 444

Explicación para el informe de inspección

●●●●●	Muy buen estado
●●●●○	Buen estado
●●●○○	Estado razonable
●●○○○	Estado moderado
●○○○○	No cumple con los requisitos