MERCEDES-BENZ SPRINTER 315 L2H2 Dubbel Cabi

Stücknummer	308098
Produktgruppe	Kleintransporter
Spezifikation	Geschlossene Kasten
Erstzulassung Jahr	2022 / 03
Kilometerstand	46.351 km

Fahrgestellnummer
W1V9076331P436698

Technischer Zustand

Bemerkungen
L2H2 Dubbel Cabine Airco 2800kg-Trekhaak

(A15)

Preis € 32900

Kleyn Vans B.V.®
P.O. Box 3
4214 ZJ Vuren
Zeiving 12
4214 KT Vuren
The Netherlands

IBAN: NL32RABO0317847430
SWIFT/BIC: RABONL2U

KvK 11044363
BTW/VAT NL807901337B01

Ausrüstung

Fahrgestell

Anzahl der Achsen	2
Konfiguration	4x2
Anhängerkupplung	√
Radstand	367 cm
Federungstyp	Blattfederung

Kabine

Art der Kabine	Doppelkabine
Klimaanlage	√
Anzahl Airbags	1
Einparkhilfe	Keiner
Getönte Scheiben	√
Elektrische Fensterheber	√
Elektrische Spiegel	√
Trennwand	√
Farbe	Weiß
Wartungshandbuch	√
Beheizte Spiegel	√

Antriebsstrang

Motorleistung	110 kW (149 Hp)
Kraftstoff	Diesel
Euro	6
Antriebstechnik	Steuerkette
Getriebeart	Handschalter
Gänge	6
Servolenkung	√
ABS	√
ASR	√

Aufbau

Laderaumlänge	232 cm
Laderaumbreite	177 cm
Laderaumhöhe	197 cm
Ladeflächenhöhe	71 cm
Tritt hinten	√
Dachgepäckträger	Keiner
Verschluss hinten	Doppeltür

Sitze

Sitzplätze	7
Sitzbezug	Stoff

Bemerkungen

Bemerkungen	L2H2 Dubbel Cabine Airco 2800kg-Trekhaak 150Pk Euro6!

Reifen/Räder

Reserverad	√

Kontaktinformationen

info@kleyn.com
Tel: +31 183 668 444

Anerkannt und fachkundig

Kleyn Trucks unterscheidet sich von seinen Konkurrenten, indem sie kompetente technische Dienstleistungen, Sicherheit Inspektionen und Reparaturen.

Größe

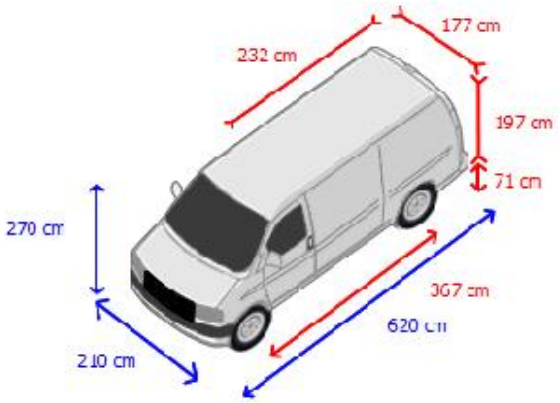

Kleyn Vans B.V.®
P.O. Box 3
4214 ZJ Vuren
Zeiving 12
4214 KT Vuren
The Netherlands

IBAN: NL32RABO0317847430
SWIFT/BIC: RABONL2U

KvK 11044363
BTW/VAT NL807901337B01

Inspektionsbericht

Fahrgestell

Anzeigecodes	●●●●○
Elektrisch	●●●●○

Kabine

Interne	●●●●○
Externe	●●●●○
Lenkung	●●●●○
Federung	●●●●○
Fahrgestell	●●●●○
Bremsen	●●●●○

Antriebsstrang

Motor allgemein	●●●●○
Kühlsystem	●●●●○
Kraftstoffsystem	●●●●○
Auspuffanlage	●●●●○
Schmiersystem	●●●●○
Getriebe	●●●●○
Kupplung	●●●●○
Antrieb	●●●●○

Aufbau

Interne Zustand	●●○○○
Externe Zustand	●●●○○

Reifen/Räder

Reifen	●●○○○

Reifen und Achsen

1

Reifengröße: 235/65R16,0
Blattfederung
Scheibenbremsen

2

Reifengröße: 235/65R16,0
Blattfederung
Scheibenbremsen

Kontaktinformationen

info@kleyn.com
Tel: +31 183 668 444

Legenda für Inspektionsbericht

●●●●●	Sehr guter Zustand
●●●●○	Guter Zustand
●●●○○	Angemessene Staat
●●○○○	Moderate Zustand
●○○○○	Entspricht nicht den Anforderungen